MANUAL DO SUPORTE DE MESA PARA MONITORES DE LCD E LED ATÉ 27" OU NOTEBOOKS ATÉ 15" ISM-1015

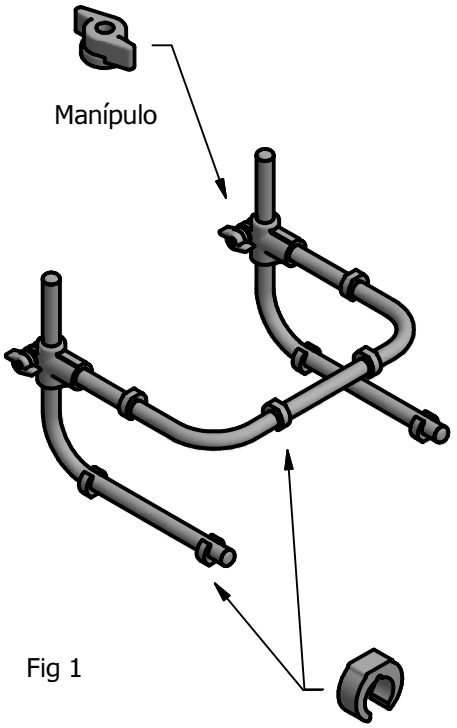

Fig 1

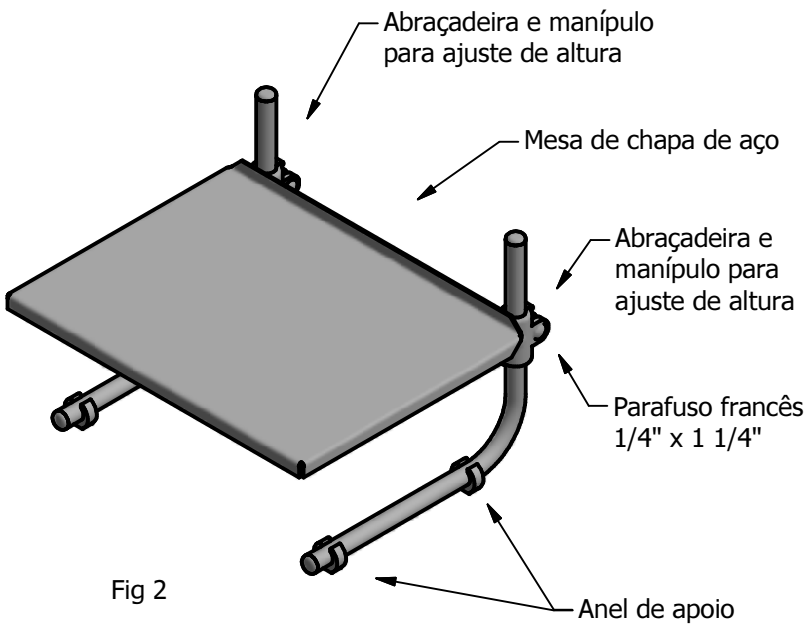

Fig 2

CARACTERÍSTICAS

Utilizado como suporte de mesa com altura ajustável para a maioria dos monitores de LCD e LED até 27 polegadas ou notebooks até 15 polegadas. Feito em aço carbono com acabamento em pintura eletrostática pó. Montagem rápida e fácil. Mesa de aço carbono com largura de 33cm por 25cm de profundidade. Altura mínima da mesa de 10 cm e máxima de 20cm. Peso máximo suportado: 10 Kg. Peso bruto: 2,0 Kg.
Fornecido na cor Preta (B).

MONTAGEM:

Faça a montagem do suporte de mesa conforme desenho acima. Utilize as abraçadeiras e os manípulos para nivelar e ajustar a altura da mesa de aço.

IMPORTANTE: A **AVATRON** ***não se responsabiliza*** por instalações mal executadas, feitas por pessoas sem noções de mecânica, pois podem ocasionar quedas ou danos ao monitor. Caso tenha dificuldade na montagem e por segurança, contrate um profissional qualificado para a instalação.

Produzido por: AVATRON

AVATRON EQUIPAMENTOS ELETROMECÂNICOS LTDA
Fone/Fax: 44 3028 9935 Maringá - Paraná
www.avatron.com.br vendas@avatron.com.br