MANUAL DO SUPORTE DE PAREDE ARTICULADO DE TV DE LCD, LED E PLASMA AR- 60T

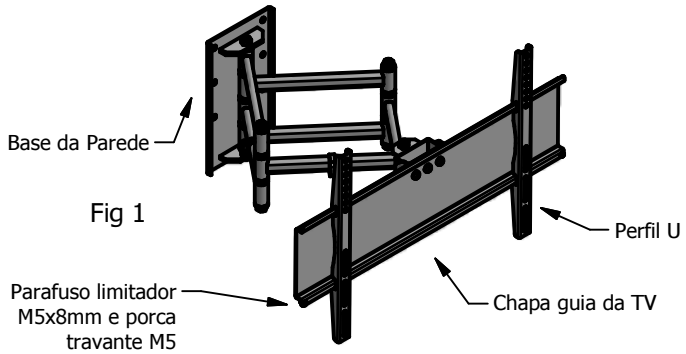

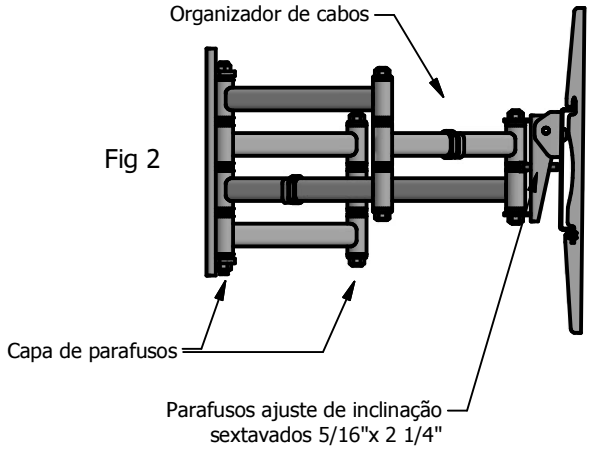

CARACTERÍSTICAS

Utilizado para fixar a maioria dos televisores de LCD de 55 até 85 polegadas que tenham rosca de fixação nas distâncias de até 40cm na vertical e até 60cm na horizontal. Permite **articulação e inclinação.** Inclinação max: 15°. Distância da parede: Mínima: 14cm e Máxima: 64cm. Máximo peso suportado: 65Kg. Feito em aço carbono com acabamento em pintura eletrostática pó com montagem rápida e fácil. Peso bruto: 8,40Kg. Fornecido na cor Preta (B).

PEÇAS QUE ACOMPANHAM O PRODUTO
1 - Suporte articulado AR-60T
1 - Kit capa de parafusos AR-60T
2 - Organizador de cabos
1 - Manual de instruções

PEÇAS QUE ACOMPANHAM O KIT:
6 – Parafusos AA Sext. 5/16" x 50mm
6 - Bucha plástica de 10 mm
4 – Parafusos C/ cilíndrica M6x16mm
4 - Parafusos C/ cilíndrica M8x16mm
4 - Parafusos fenda M8x25mm
4 – Arruelas 1/4"
2 - Parafusos sext 5/16"x 2 1/4" ajuste inclinação

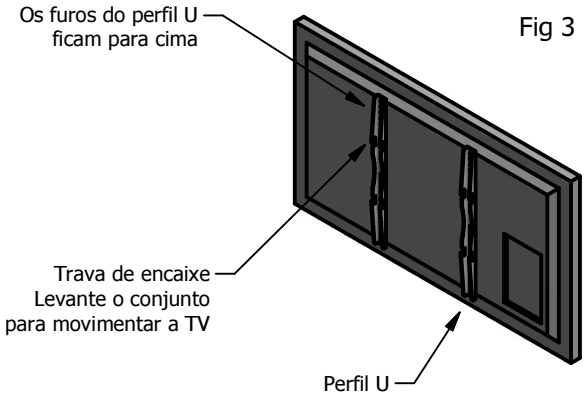

MONTAGEM:

Primeiramente escolha o local da parede onde ficará o televisor. Neste local serão feitos os furos para a colocação dos parafusos com as buchas, para a fixação da base da parede do suporte de TV fig. 1. Assegure-se de que a parede tenha resistência suficiente para suportar o peso do televisor.

Em seguida, instale os parafusos de ajuste de inclinação para ajustar a inclinação da TV, fig. 2. Fixe na TV os dois perfis U conforme fig 3. Utilize os parafusos que acompanham o kit. Encaixe os perfis U com a TV na chapa guia da TV pela lateral, fig 1. Os perfis U possuem trava de encaixe. Levante o conjunto para melhor deslizar. Centralize a TV e coloque os parafusos limitadores, fig 1. Coloque a capa nos parafusos das articulações do suporte e os 2 organizadores de cabos conforme figura 2.

IMPORTANTE: A **AVATRON** não se responsabiliza por instalações mal executadas, paredes fracas, furos fora de medida, pois podem ocasionar a quebra da parede, rompimento, ou desprendimento das buchas, causando quedas ou danos ao televisor. Por segurança, contrate um profissional qualificado para a instalação.

Produzido por: AVATRON

AVATRON EQUIPAMENTOS ELETROMECÂNICOS LTDA
Fone/Fax: 44 3028 9935 Maringá - Paraná
www.avatron.com.br vendas@avatron.com.br