MANUAL DO SUPORTE DE TETO COM GIRO E TILT DE TVs DE LCD E LED SPF- 42 TTG

CARACTERÍSTICAS

Utilizado para fixar a maioria dos televisores de LCD e LED de 40 até 75 polegadas que tenha distância máxima de furação de 40 cm na horizontal e 40 cm na vertical. É fixado no teto e permite giro de 360° e inclinação de até 25°. Possui 3 niveis de ajuste de altura telescópica, de 68 a 92cm medidos do teto até o centro da base TV. Feito em aço carbono com acabamento em pintura eletrostática. Peso máximo suportado de 50 kg. Peso bruto: 7,05Kg. Fornecido na cor Preta (B).

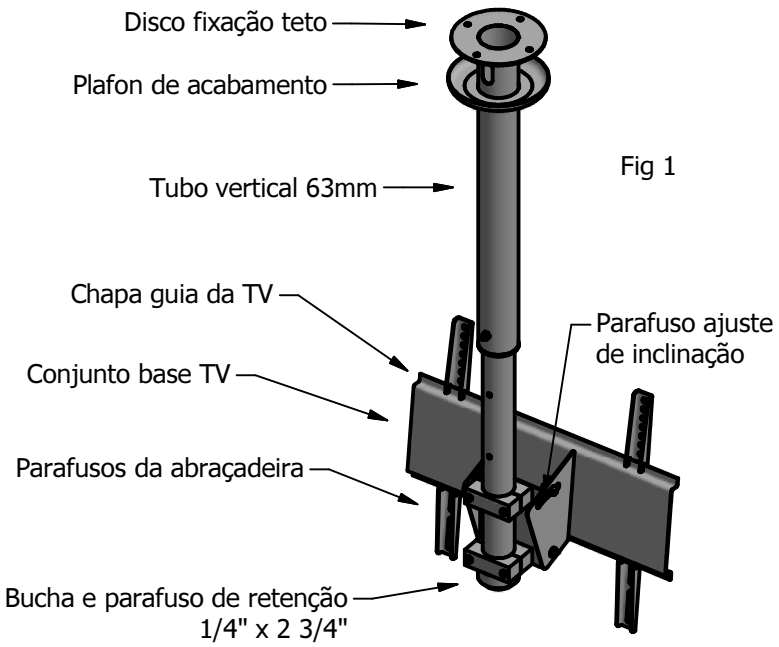

Fig 1

PEÇAS QUE ACOMPANHAM O SUPORTE:

1 - Tubo vertical Ø63mm com 60 cm

1 - Tubo vertical Ø50mm com 60cm

1 - Plafon de acabamenrto
1 - Conjunto base TV
1 - Manual de instruções

PEÇAS DO KIT
4 – Parafusos Sext. AA 5/16" x 50mm
4 - Buchas plásticas de 10 mm
1 - Parafuso Fenda 1/4" x 3"
1 - Porca sext. 1/4"
4 – Parafusos C/ philips M6x16mm
4 – Parafusos C/ cilindrica M8x16mm
4 - Parafusos fenda M8x25mm
4 – Arruelas 1/4"
1 - Capa porca 1/4"
1 - Capa parafuso 1/4"

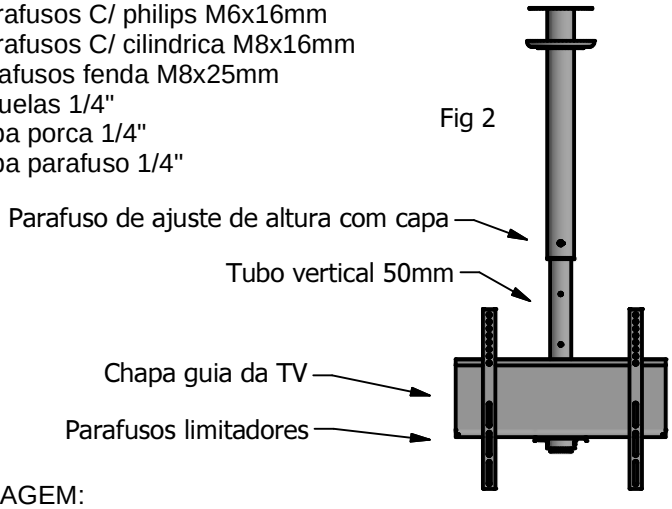

Fig 2

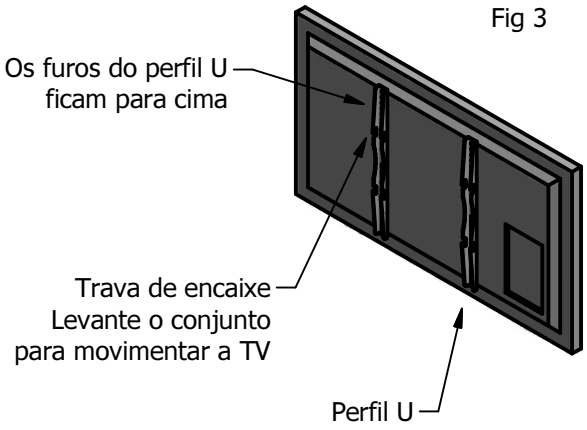

Fig 3

MONTAGEM:

Primeiramente escolha o local do teto onde ficará o televisor. Neste local deverá ser fixado o disco do tubo de metal com 4 furos através das buchas (10 mm), fig 1. Assegure-se de que o teto tenha resistência suficiente para suportar o peso do televisor. Coloque o plafon. Ajuste a altura do tubo telescópico através do parafuso de ajuste de altura, conforme fig 2. Coloque as capas plásticas de acabamento.

Encaixe o conjunto base TV através das abraçadeiras no tubo de 50mm e aperte os 4 parafusos de fixação, de modo que permita que o conjunto gire suavemente, fig 1. Coloque a bucha e o parafuso de retenção, conforme fig 1. Fixe os dois perfis U na traseira do televisor, fig 3, utilizando os parafusos que acompanham o kit . Encaixe os perfis U com a TV, de modo que os recortes no perfil U se encaixem lateralmente na chapa guia da TV, fig1. Os perfis U possuem trava de encaixe. Levante o conjunto para melhor deslizar. Centralize a TV e coloque os parafusos limitadores, para maior segurança, fig 2.

IMPORTANTE: A **AVATRON** ***não se responsabiliza*** por instalações mal executadas, paredes fracas, furos fora de medida, pois podem ocasionar a quebra da parede, rompimento, ou desprendimento das buchas, causando quedas ou danos ao televisor. Por segurança, contrate um profissional qualificado para a instalação.

Produzido por: AVATRON

AVATRON EQUIPAMENTOS ELETROMECÂNICOS LTDA
Fone/Fax: 44 3028 9935 Maringá - Paraná
www.avatron.com.br vendas@avatron.com.br