MANUAL DO SUPORTE DE PAREDE ARTICULADO DE TV DE LCD, LED, 4K E CURVA ARE- 730T (B)

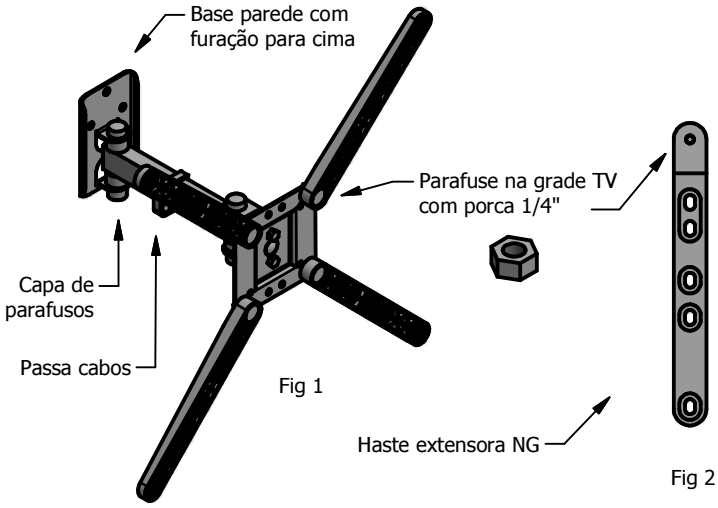

Fig 1

Fig 2

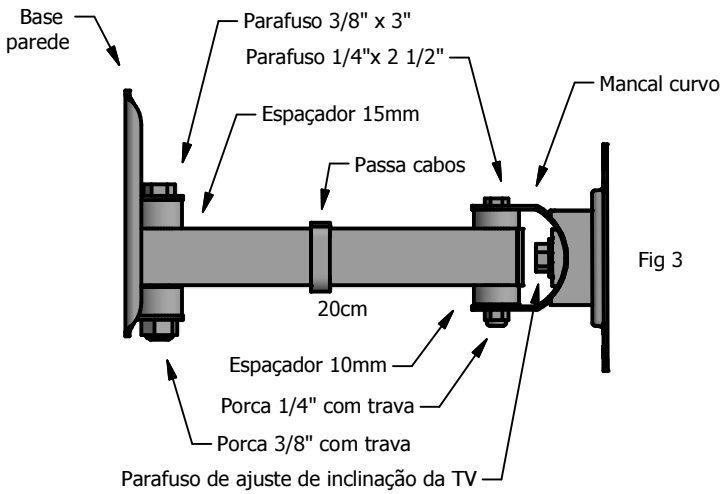

Fig 3

CARACTERÍSTICAS

Utilizado para fixar a maioria dos televisores até 55 polegadas que tenham rosca de fixação nas distâncias padrão VESA de 75 x 75 ; 100 x 100 ; 100 x 200 ; 200 x 200 ; 200 x300 ; 300 x 300 e 400 x 400mm. Feito em aço carbono com acabamento em pintura eletrostática pó. Permite **biarticulação, inclinação contínua da TV de +/- 20° e ajuste de nível horizontal de +/- 3°.** Distância da parede: Minima de 8 e Máxima: 27cm. Montagem rápida e fácil. **Carga máxima suportada: 25Kg**. Peso bruto: 1,45Kg. Fornecido na cor Preta (B).

PEÇAS QUE ACOMPANHAM O PRODUTO:

1 - Conjunto grade TV 730
1 - Base parede 730
1 - Mancal curvo
4 - Hastes extensoras NG
1 - Tubo 20x30 com 20cm
1 - Manual de instruções

KIT TV:

4 - Parafusos philips M4x12mm
4 - Parafusos philips M4x30mm
4 - Parafusos philips M6x16mm
4 - Parafusos fenda M8x50mm
4 - Porcas ¼″
4 - Arruelas 1/4"
4 - Arruelas 3/16″

KIT CAPA PARAFUSO

2 - Capas parafusos 3/8"
2 - Capas porca 3/8"
4 - Capas cabeça parafuso 1/4"
1 - Capa porca 1/4"

KIT MONTAGEM

3 - Parafusos Sext. AA 1/4" x 50mm
3 - Buchas plásticas de 10 mm
1 - Parafuso sext 1/4"x 2 1/2"
1 - Parafuso sext 3/8" x 3"
1 - Porca sextavada travantes 3/8"
1 - Porca sextavada travante 1/4"
2 - Espaçadores 15mm
2 - Espaçadores 10mm
1 - Passa cabos 20x30
2 - Tubinhos redutores

* **Obs**: Utilize do kit TV somente os parafusos que encaixarem nos furos traseiros da TV. Os demais não serão utilizados.

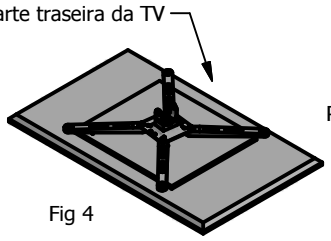

Fig 4

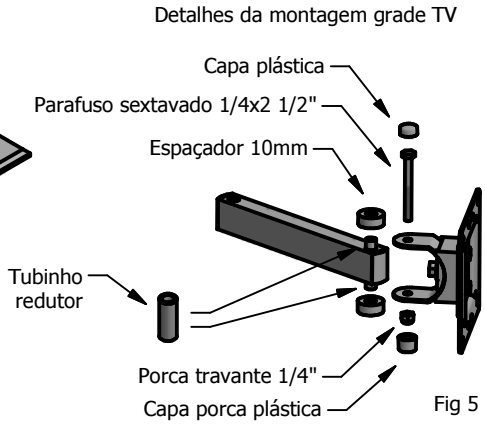

Fig 5

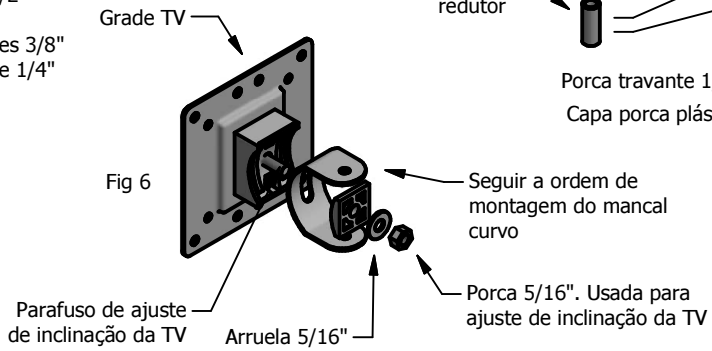

Fig 6

MONTAGEM:

Escolha o local da parede onde ficará o televisor. Neste local serão feitos os furos para a colocação dos parafusos com as buchas, para a fixação da base da parede do suporte de TV fig. 1. Em seguida, faça a montagem das demais partes do suporte conforme figura 1, 3, 5 e 6. Utilize as peças e os parafusos do kit de montagem. Certifique-se de que os parafusos estejam firmes e apertados. Assegure-se de que a parede tenha resistência suficiente para suportar o peso do suporte com o televisor.

Verifique as distâncias entre os furos com rosca na traseira da TV. Caso seja menor ou igual a 10 cm, fixe diretamente a TV na grade TV utilizando os parafusos do kit. Caso as distâncias dos furos com rosca na traseira da TV sejam maiores que 10 cm, deverão ser utilizadas as hastes extensoras NG, Fig 2. Fixe as hastes extensoras na grade TV através das porcas 1/4" e depois fixe as hastes na traseira da TV de acordo com a distância de furação, fig 4. Utilize o parafuso de ajuste de inclinação para ajustar a inclinação da TV, fig. 3 e aperte bem. Coloque o passa cabo no tubo e as capas nos parafusos conforme fig. 1 para melhor acabamento.

Veja no site www.avatron.com.br o vídeo de montagem e instalação deste suporte.

IMPORTANTE: A **AVATRON** ***não se responsabiliza*** por instalações mal executadas, paredes fracas, furos fora de medida, pois podem ocasionar a quebra da parede, rompimento, ou desprendimento das buchas, causando quedas ou danos ao televisor. Por segurança, contrate um profissional qualificado para a instalação.

Produzido por: AVATRON

AVATRON EQUIPAMENTOS ELETROMECÂNICOS LTDA
Fone/Fax: 44 3028 9935 Maringá - Paraná
www.avatron.com.br vendas@avatron.com.br