MANUAL DO SUPORTE DE CAIXAS ACÚSTICAS
MODELOS: SCC-01 SCT-01 SCT-02 E SCR-02

Suporte de caixas acústicas de pequeno e médio porte. Disponível na cor Preta (B).
Feito em aço carbono e pintura eletrostática a pó. Acessórios em plástico de engenharia.
Dividido nos seguintes modelos:
SCC-01 : Para caixas de pequeno porte com base em forma de concha. (Cx. até 1Kg)
SCT-01 : Para caixas de pequeno porte com base triangular leve. (Cx. até 2Kg)
SCT-02 : Para caixas de médio porte com base triangular pesada. (Cx. até 3Kg)
SCR-02 : Para caixas de médio porte com base redonda pesada. (Cx. até 3Kg)

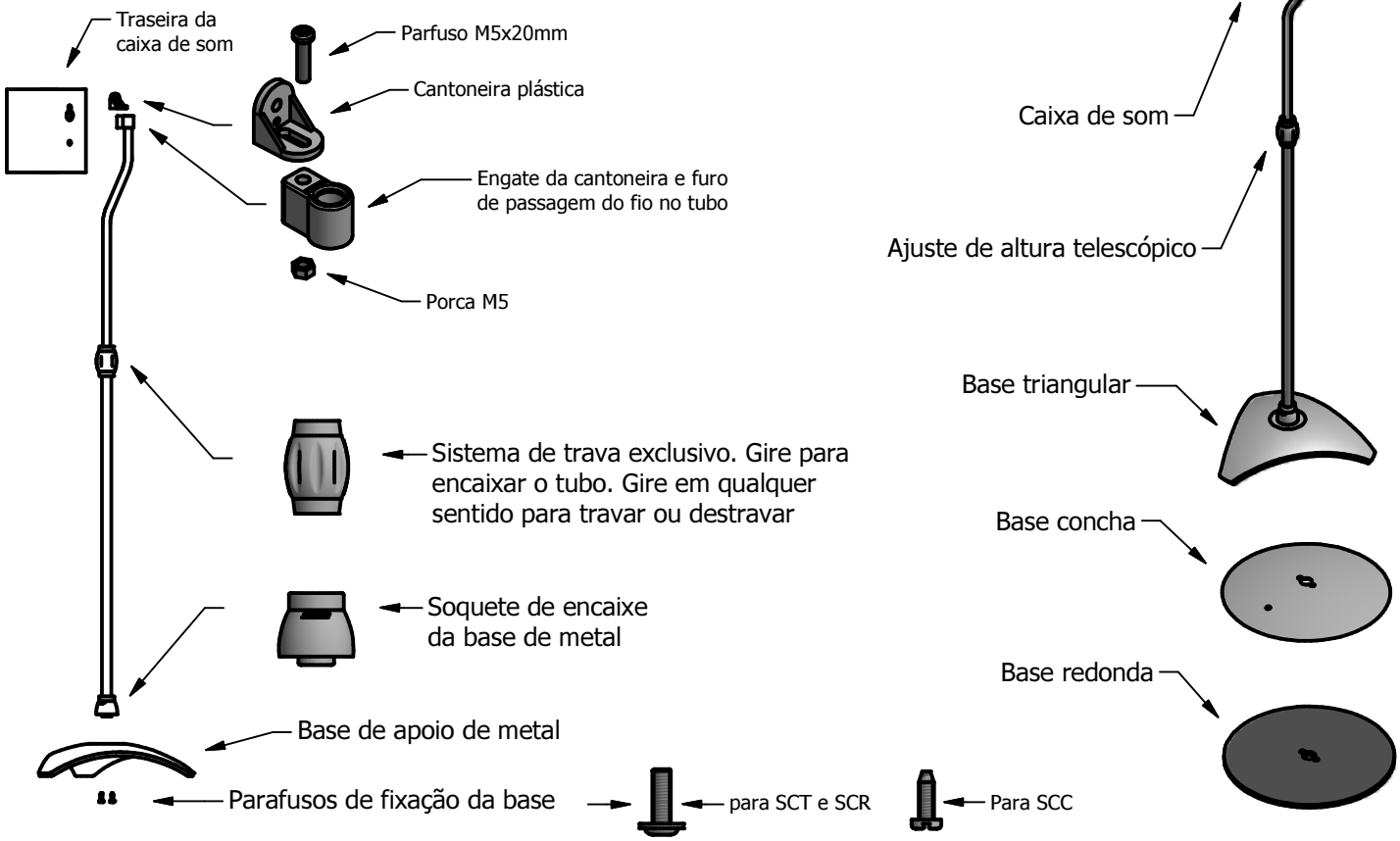

Para as caixas de som que possuirem um furo com rosca na parte de trás, utilizar os parafuos M4x16mm ou M5x16mm do kit, parafusando através da cantoneira plástica, conforme a figura abaixo.

Para caixas de som sem furos para parafusar, mas que tenham engate tipo trinco de fechadura, utilizar o parafuso 3,5x10mm fixado na cantoneira conforme desenho abaixo para encaixar no orifício.

KIT SCC - 01 Base leve
2 - Cantoneiras plásticas
4 - Parafusos fenda AA M4,2x13mm
2 - Parafusos jomarplast M3,5x10mm
2 - Parafusos M5x20mm
2 - Parafusos M5x16mm
2 - Parafusos M4x16mm
2 - Porca sextavada 5mm

KIT SCT - 01 Base leve
2 - Cantoneiras plásticas
4 - Parafusos jomarplast M5x12mm
2 - Parafusos jomarplast M3,5x10mm
2 - Parafusos M5x20mm
2 - Parafusos M5x16mm
2 - Parafusos M4x16mm
2 - Porca sextavada 5mm

KIT SCT - 02 Base pesada
2 - Cantoneiras plásticas
4 - Parafusos jomarplast M5x16mm
2 - Parafusos jomarplast M3,5x10mm
2 - Parafusos M5x20mm
2 - Parafusos M5x16mm
2 - Parafusos M4x16mm
2 - Porca sextavada 5mm

KIT SCR - 02 Base pesada
2 - Cantoneiras plásticas
4 - Parafusos jomarplast M5x16mm
2 - Parafusos jomarplast M3,5x10mm
2 - Parafusos M5x20mm
2 - Parafusos M5x16mm
2 - Parafusos M4x16mm
2 - Porca sextavada 5mm

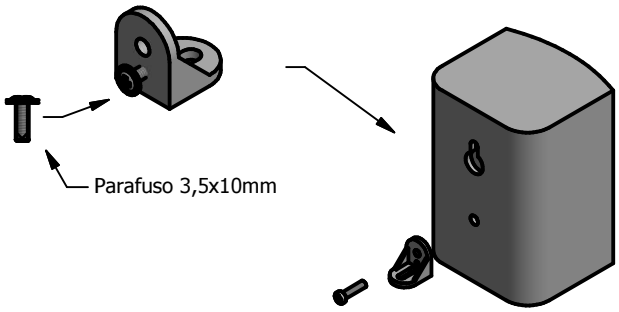

Fixação por parafuso

Produzido por: AVATRON

AVATRON EQUIPAMENTOS ELETROMECÂNICOS LTDA
Fone/Fax: 44 3028 9935 Maringá - Paraná
www.avatron.com.br vendas@avatron.com.br