MANUAL DO SUPORTE PARA TETO INCLINADO TELESCÓPICO COM TILT E GIRO PARA TVs DE LCD, LED, 4K E CURVA STI-730 TTG

CARACTERÍSTICAS
Utilizado para fixar a maioria dos televisores até 65 polegadas, que tenha padrão de furação VESA de 75x75 ; 100x100; 100x200 ; 200x200 ; 200x300 ; 300x300 e 400x400mm. Modelo telescópico com comprimento mínimo de 50cm e máximo de 75cm. **É ideal para fixação em teto inclinado até +/- 35°**. Permite a inclinação da TV de até 20° e giro de 360°. Feito em aço carbono com acabamento em pintura eletrostática. Fornecido na cor Branca (W) ou Preta (B). Peso máximo suportado: 30 kg Peso Bruto 2 Kg. Montagem rápida e fácil.

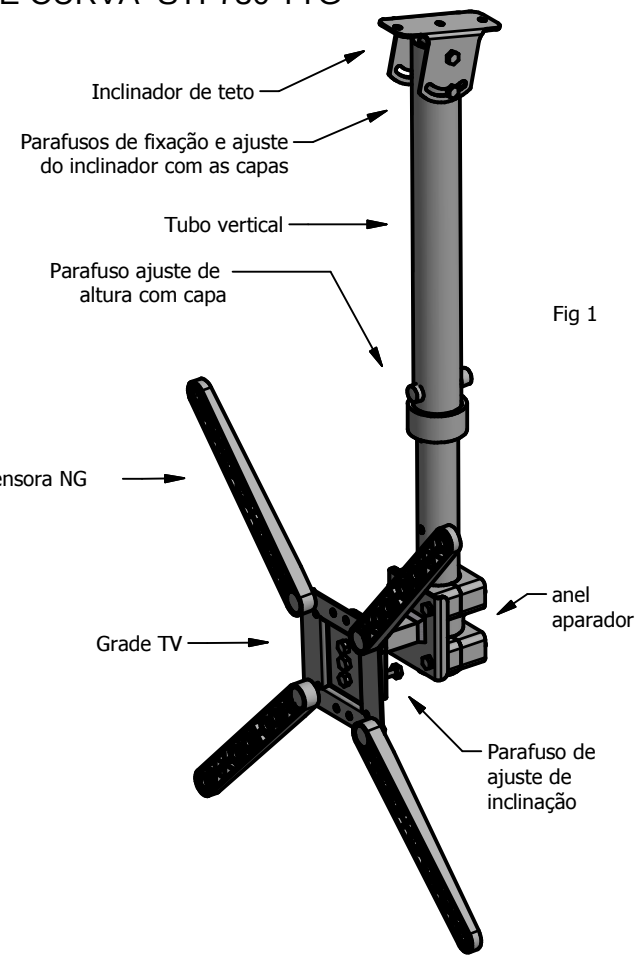

Fig 1

Fig 2

PEÇAS QUE ACOMPANHAM O PRODUTO:
1 - Tubo telescópico de 50 a 75cm
1 - Conjunto grade TV
4 - Hastes extensoras NG

PEÇAS QUE ACOMPANHAM O KIT:
3 - Parafusos AA fenda 5,5 x 45mm
3 - Buchas plásticas 8mm
5 - Porcas 1/4"
4 - Arruelas 1/4"
4 - Parafusos C/ philips M4x16mm
4 - Parafusos C/ philips M4x30mm
4 - Parafusos C/ Philips M6x16mm
4 - Parafusos C/ Philips M8x16mm
4 - Parafusos fenda M8x50mm
4 - Arruelas 3/16"
1 - Parafuso Sext. 1/4" x 2" (aj. de altura)
4 - Espaçadores plásticos 18x9x6H
3 - Capa porca 1/4"
3 - Capa cabeça 1/4"
1 - Manual de instruções

Conjunto grade TV

Fig 3

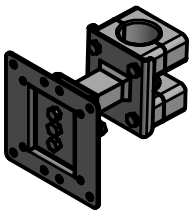

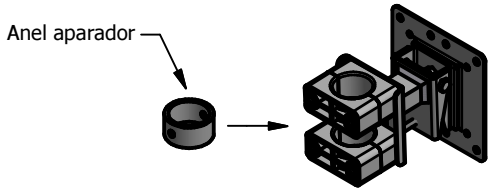

Fig 4

MONTAGEM:
Primeiramente escolha o local do teto onde ficará o televisor. Remova o inclinador do tubo vertical e fixe no teto com as buchas (8 mm), fig 1. Coloque o tubo dentro do inclinador novamente e fixe com os parafusos que já estavam nele. Os cabos de ligação poderão passar dentro do tubo. Ajuste a altura do telescópico, de acordo com o tamanho da TV. Ajuste a inclinação do tubo para que fique na vertical. Assegure-se de que o teto tenha resistência suficiente para suportar o peso do televisor.

Encaixe o conjunto grade TV, fig 3, através das abraçadeiras no tubo, fig 1, colocando entre as abraçadeiras o anel aparador, fig 4. Prenda o anel aparador com o parafuso passante 1/4"x 2" e porca. Aperte os parafusos das abraçadeiras de modo que o conjunto fique firme mas que permita o giro do conjunto base TV. Ajuste a inclinação através do parafuso de ajuste de inclinação conforme desejado, fig 1. Coloque as capas de acabamento no parafuso de ajuste de altura do suporte.

Verifique as distâncias entre os furos com rosca na traseira da TV. Caso seja menor ou igual a 10 cm, fixe diretamente na grade TV utilizando os parafusos do kit. Caso as distâncias dos furos com rosca na traseira da TV sejam maiores que 10 cm, deverá ser utilizado as hastes extensoras NG, Fig 1 e Fig 3. Fixe as hastes extensoras na chapa TV através das porcas 1/4", Fig 2 e depois fixe as hastes na traseira da TV com os parafusos do kit de acordo com a distância de furação.

IMPORTANTE: A **AVATRON** ***não se responsabiliza*** por instalações mal executadas, paredes fracas, furos fora de medida, pois podem ocasionar a quebra da parede, rompimento, ou desprendimento das buchas, causando quedas ou danos ao televisor. Por segurança, contrate um profissional qualificado para a instalação.

Produzido por: AVATRON

AVATRON EQUIPAMENTOS ELETROMECÂNICOS LTDA
Fone/Fax: 44 3028 9935 Maringá - Paraná
www.avatron.com.br vendas@avatron.com.br