MANUAL DO SUPORTE DE MESA PARA MONITORES DE LCD E LED ATÉ 23" COM ROTAÇÃO ISM-2023 S

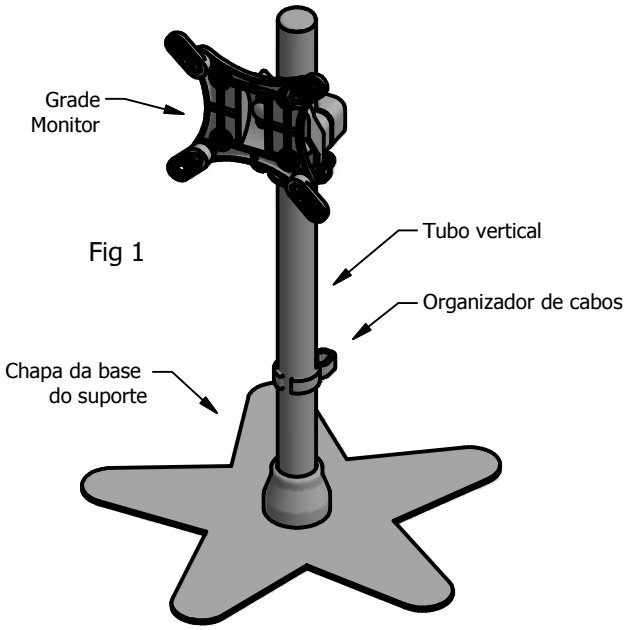

Fig 1

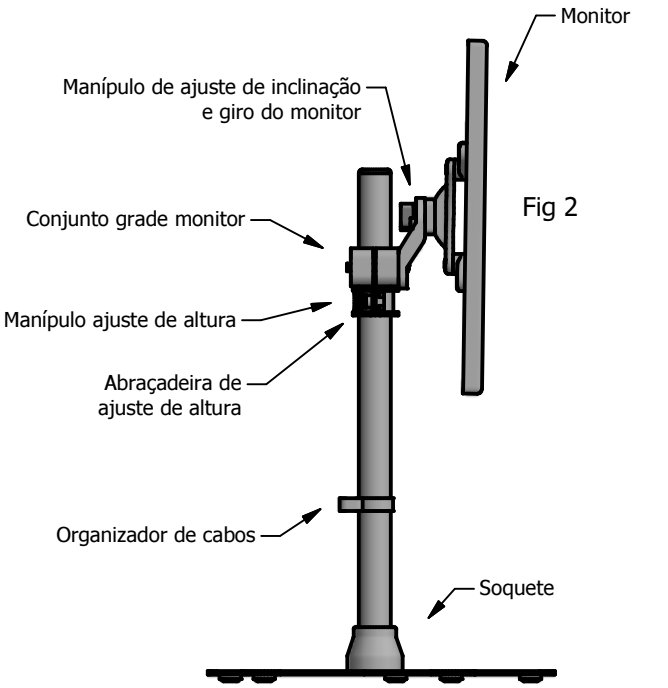

Fig 2

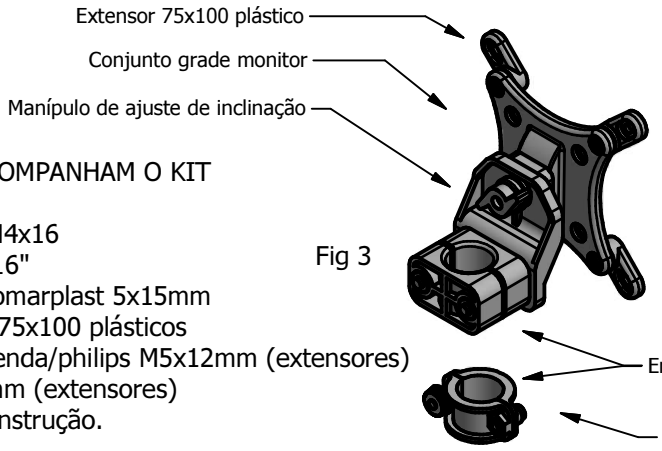

Fig 3

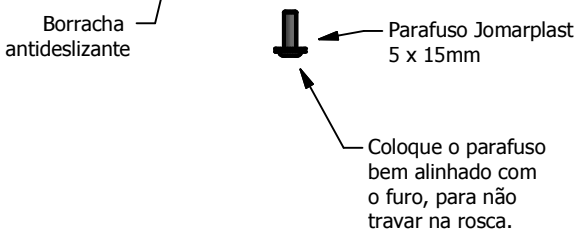

PEÇAS QUE ACOMPANHAM O KIT

4 - Parafusos M4x16
4 - Arruelas 3/16"
3 - Parafusos jomarplast 5x15mm
4 - Extensores 75x100 plásticos
4 - Parafusos fenda/philips M5x12mm (extensores)
4 - Porcas M5mm (extensores)
1 - Manual de instrução.

CARACTERÍSTICAS

Utilizado como suporte de mesa para a maioria dos monitores de LCD e LED até 23 polegadas com furação VESA de 50x50mm até 100x100mm. **Permite girar o monitor em torno da base**. Feito em aço carbono com acabamento em pintura eletrostática pó e plástico de engenharia de alta resistência. Montagem rápida e fácil. Altura máxima do centro da grade monitor até a mesa é de 43 cm. Inclinação do monitor de -18° a +18°. Peso máximo supor tado: 5 Kg. Peso bruto: 1,4 Kg. Fornecido na cor Preta (B).

MONTAGEM:

Faça a montagem do suporte de mesa conforme figura 1 e 2. Fixe primeiramente o soquete com o tubo vertical na chapa da base através dos três parafusos jomarplast 5 x15mm. Em seguida, coloque no tubo vertical o conjunto abraçadeira de ajuste de altura, fig. 2 e 3. Verifique a distância dos furos de fixação VESA atrás do monitor. Se for de 50 ou 75mm, parafuse a grade monitor sem os extensores diretamente no monitor com os parafusos do kit. Caso a distância dos furos do monitor seja de 100mm, utilize os extensores plásticos da grade monitor, conforme figura 3. A seguir, encaixe o conjunto grade monitor fig.3 com o monitor já instalado no tubo vertical. Ajuste a altura e a inclinação do monitor, conforme fig. 2.

IMPORTANTE: A **AVATRON** ***não se responsabiliza*** por instalações mal executadas, feitas por pessoas sem noções de mecânica, pois podem ocasionar quedas ou danos ao monitor. Caso tenha dificuldade na montagem e por segurança, contrate um profissional qualificado para a instalação.

Produzido por: AVATRON

AVATRON EQUIPAMENTOS ELETROMECÂNICOS LTDA

Fone/Fax: 44 3028 9935 Maringá - Paraná

www.avatron.com.br vendas@avatron.com.br