MANUAL DO SUPORTE DE PAREDE ARTICULADO LONGO DE TV DE LCD, LED, 4K E CURVA ARE- 1040 LT (B)

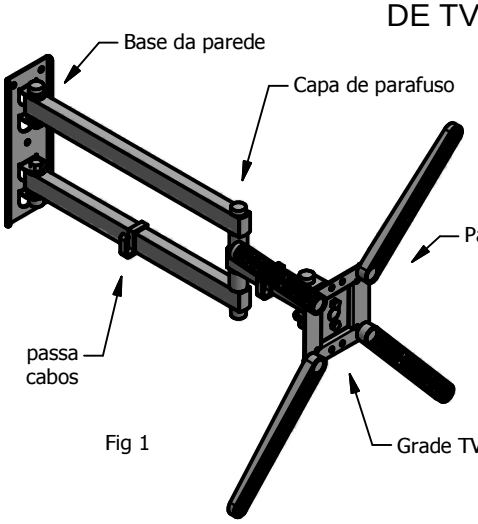

Fig 1

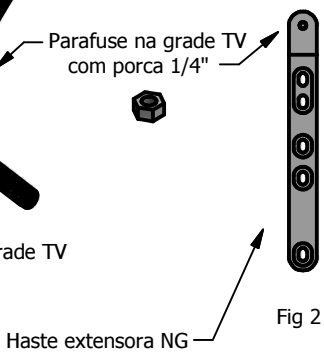

Fig 2

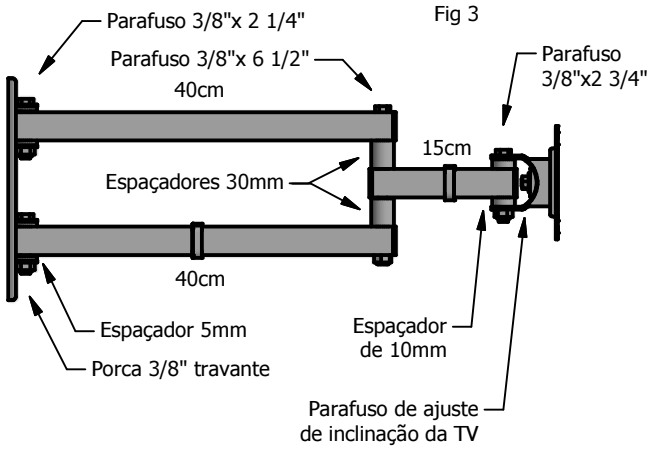

Fig 3

CARACTERÍSTICAS

Utilizado para fixar a maioria dos televisores até 55 polegadas que tenham rosca de fixação nos padrões VESA de 75x75; 100x100; 100x200; 200x200 ; 200x300 ; 300x300 e 400x400mm. Permite **triarticulação e inclinação máx da TV de 20°.** Distância da parede: Minima de 10 e Máxima: 60cm. Feito em aço carbono com acabamento em pintura eletrostática pó com montagem rápida e fácil. Carga máxima suportada: 25Kg. Peso Bruto: 2,35 Kg. Fornecido na cor Preta (B).

PEÇAS QUE ACOMPANHAM O PRODUTO:
1 - Conjunto grade TV 730
1 - Base parede 1040
1 - Mancal curvo
4 - Hastes extensoras NG (fig 2)
2 - Tubos 20x30 com 40cm
1 - Tubo 20x30 com 15cm
1 - Manual de instruções

KIT TV:
4 - Parafusos philips M4x12mm
4 – Parafusos philips M4x16mm
4 - Parafusos philips M6x16mm
4 - Parafusos philips M8x16mm
4 - Parafusos fenda M8x25mm
4 - Porcas 1/4"
4 - Arruelas 1/4"
4 – Arruelas 3/16"

KIT CAPA PARAFUSO:
4 - Capas parafusos 3/8"
4 - Capas porcas 3/8"
3 - Capas cabeça parafusos 1/4"
2 - Passa cabos 20x30

KIT MONTAGEM:
3 – Parafusos Sext. AA 1/4" x 50mm
3 - Buchas plástica de 10 mm
2 - Parafusos sext 3/8" x 2 1/4"
1 - Parafuso sext 3/8" x 6 1/2"
1 - Parafuso sext 3/8" x 2 3/4"
4 - Porcas travantes 3/8"
4 - Espaçadores 24x05F10
2 - Espaçadores 24x30F10
2 - Espaçadores 24x10F10

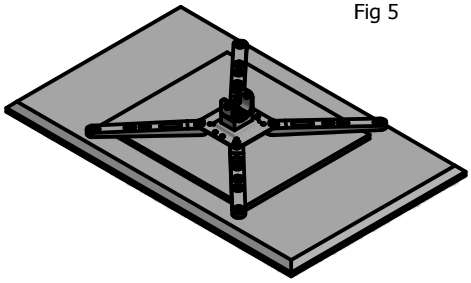

Fig 5

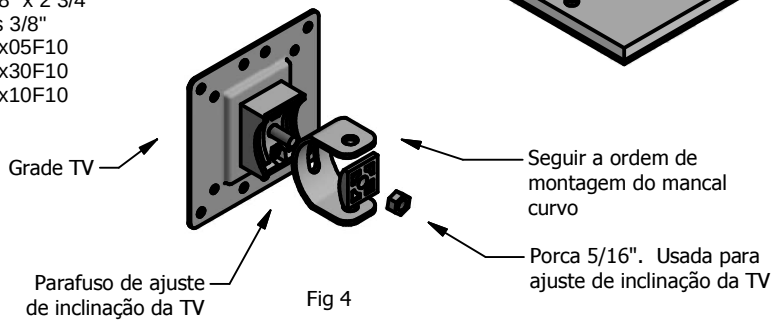

Fig 4

* **Obs**: Utilize do kit TV somente os parafusos que encaixarem nos furos traseiros da TV. Os demais não serão utilizados.

MONTAGEM:

Escolha o local da parede onde ficará o televisor. Neste local serão feitos os furos para a colocação dos parafusos com as buchas, para a fixação da base da parede do suporte de TV fig. 1. Em seguida, faça a montagem das demais partes do suporte conforme figura 1, 3 e 4. Utilize as peças e os parafusos do kit de montagem. Certifique-se de que os parafusos estejam firmes e apertados. Assegure-se de que a parede tenha resistência suficiente para suportar o peso do suporte com o televisor.

Verifique as distâncias entre os furos com rosca na traseira da TV. Caso seja menor ou igual a 10 cm, fixe diretamente a TV na grade TV utilizando os parafusos do kit. Caso as distâncias dos furos com rosca na traseira da TV sejam maiores que 10 cm, deverão ser utilizadas as hastes extensoras NG, Fig 2. Fixe as hastes extensoras na grade TV através das porcas 1/4" e depois fixe as hastes na traseira da TV de acordo com a distância de furação, fig 5. Utilize o parafuso de ajuste de inclinação para ajustar a inclinação da TV, fig. 3 e aperte bem. Coloque os passa cabos nos tubos e as capas nos parafusos conforme fig. 1 para melhor acabamento.

Veja no site www.avatron.com.br o vídeo de montagem e instalação deste suporte.

IMPORTANTE: A **AVATRON** ***não se responsabiliza*** por instalações mal executadas, paredes fracas, furos fora de medida, pois podem ocasionar a quebra da parede, rompimento, ou desprendimento das buchas, causando quedas ou danos ao televisor. Por segurança, contrate um profissional qualificado para a instalação.

Produzido por: AVATRON

AVATRON EQUIPAMENTOS ELETROMECÂNICOS LTDA
Fone/Fax: 44 3028 9935 Maringá - Paraná
www.avatron.com.br vendas@avatron.com.br