MANUAL DO SUPORTE DE MESA ARTICULADO PARA 2 MONITORES DE LCD E LED ATÉ 27" SMD-1027

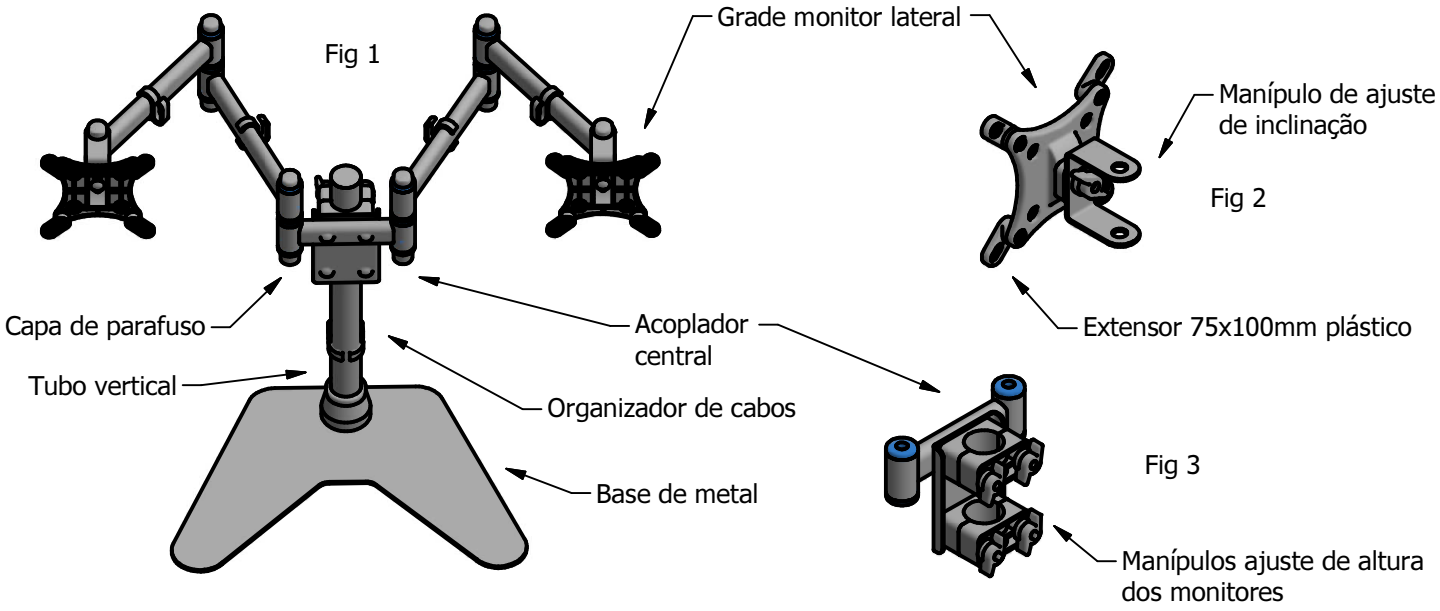

CARACTERÍSTICAS

Utilizado como suporte de mesa para 2 monitores de LCD e LED até 27 polegadas que tenham rosca de fixação no padrão VESA de 50x50mm até 100x100mm. Possui base de metal com borracha antideslizante de apoio na mesa. Feito em aço carbono com acabamento em pintura eletrostática pó. Montagem rápida e fácil. Altura máxima do centro da grade monitor até a mesa é de 38 cm. Distância entre o centro do monitor lateral e o tubo central é de 46cm. Inclinação do monitor de -18° a +18°. Dimensões da base: 390x280mm. Peso máximo suportado: 10 Kg. Peso bruto: 4,2 Kg. Fornecido na cor Preta (B). **Suporte compatível com a NR-17 de ergonomia.**

OBS: Os 2 monitores devem ser iguais em tamanho e modelo para melhor estabilidade do suporte.

PEÇAS QUE ACOMPANHAM O KIT
8 - Parafusos M4x12 (monitor)
8 - Arruelas 3/16"
8 - Parafusos philipis M5x12mm (extensores)
8 - Porcas M5 (extensores)
8 - Extensores 75x100mm plásticos
4 - Parafusos AA CH Philips 4,8x16mm
1 - Kit capa de parafusos
1 - Manual de instrução.

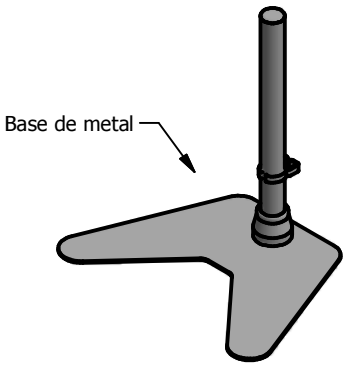

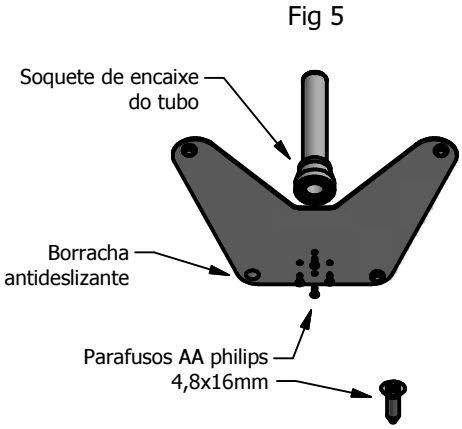

MONTAGEM:
Faça a montagem do suporte de mesa conforme Fig 1. Parafuse o soquete com o tubo na base de metal utilizando os 4 parafusos AA 4,8x16mm conforme Fig. 5. Utilize uma chave philips e coloque os parafusos o mais alinhado possível com o furo, para que não trave. Coloque a base de metal sobre a mesa. Em seguida, encaixe no tubo vertical o acoplador central, fig 3. regulando a altura dos monitores laterais através dos manípulos. Coloque a capa plástica nos parafusos para melhor acabamento.

Verifique a distância dos furos de fixação VESA atrás do monitor. Se for de 50 ou 75mm de distância, parafuse a grade monitor sem os extensores diretamente no monitor com os parafusos do kit. Caso a distância dos furos do monitor seja de 100mm, utilize os extensores plásticos da grade monitor, conforme mostrado na figura 2. Utilize os manípulos para ajustar a inclinação de cada monitor individualmente, figura 2 e a altura deles, figura 3.

IMPORTANTE: A **AVATRON** ***não se responsabiliza*** por instalações mal executadas, feitas por pessoas sem noções de mecânica, pois podem ocasionar quedas ou danos ao monitor. Caso tenha dificuldade na montagem e por segurança, contrate um profissional qualificado para a instalação.

Produzido por: AVATRON

AVATRON EQUIPAMENTOS ELETROMECÂNICOS LTDA
Fone/Fax: 44 3028 9935 Maringá - Paraná
www.avatron.com.br vendas@avatron.com.br