MANUAL DO SUPORTE PEDESTAL FIXO PARA TVs DE LCD, LED, 4K E CURVA TVF-01

CARACTERÍSTICAS

Suporte tipo pedestal utilizado para fixar a maioria dos televisores de 27" até 55 polegadas, que tenham padrão de furação VESA de 75x75; 100x100; 100x200 ; 200x200 ; 200x300 ; 300x300 e 400x400mm. Modelo telescópico com comprimento mínimo de 1,30m e máximo de 1,70m do centro da TV ao chão. **Permite giro de 360°**. Acompanha bandeja de metal de 15x25cm. Feito em aço carbono com acabamento em pintura eletrostática a pó. Fornecido na cor Preta (B). Peso máximo suportado: 30 kg. Peso Bruto 6,05 Kg. Montagem rápida e fácil. Modelo próprio para ser fixado no chão por meio de parafusos.

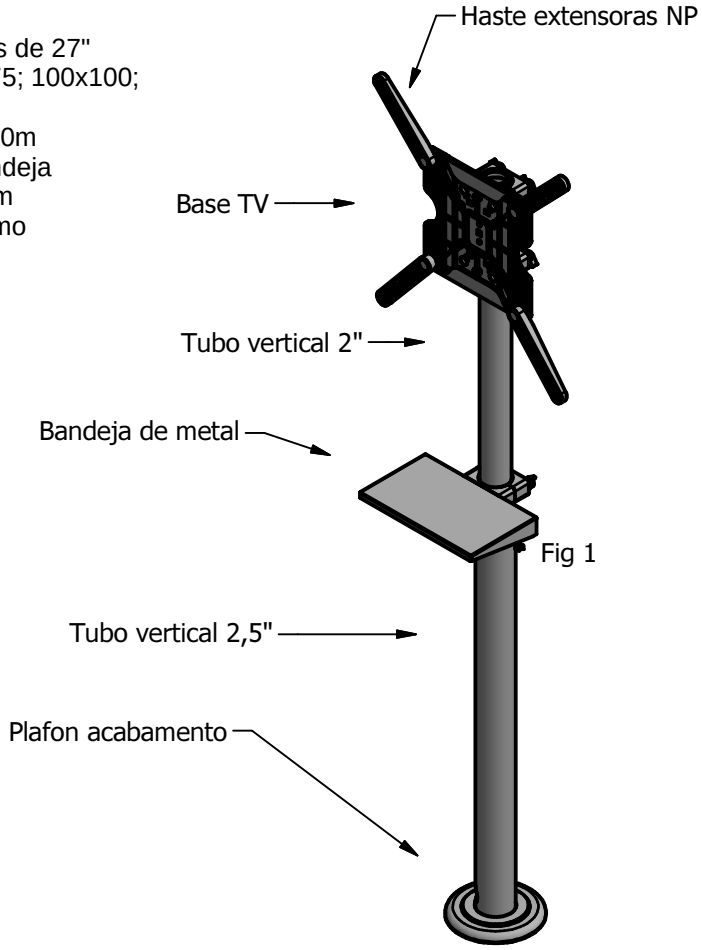

Fig 1

PEÇAS QUE ACOMPANHAM O PRODUTO:

1 - Tubo 2 1/2" de 75cm
1 - Plafon de acabamento
1 - Conjunto bandeja de metal
1 - Anel plástico de apoio
1 - Tubo 2" de 120cm
1 - Conjunto base TV
4 - Hastes extensoras NP

PEÇAS QUE ACOMPANHAM O KIT:

4 - Parafuos AA 5,5 x 45mm
4 - Buchas plásticas 8mm (concreto)
4 - Parafusos AA 5,5 x 19mm (madeira)
4 - Parafusos C/ philips M4x20mm
4 - Parafusos C/ philips M4x40mm
4 - Parafusos C/ Philips M6x16mm
4 - Parafusos C/ Philips M8x50mm
6 - Porcas 1/4"
4 - Arruelas 1/4"
4 - Arruelas 3/16"
1 - Parafuso sext 1/4" x 2 3/4" (aj. de altura)
1 - Parafuso sext 1/4" x 2 1/4" (anel apoio)
1 - Capa parafuso 1/4"
1 - Capa porca 1/4"
1 - Manual de instruções

Fig 2

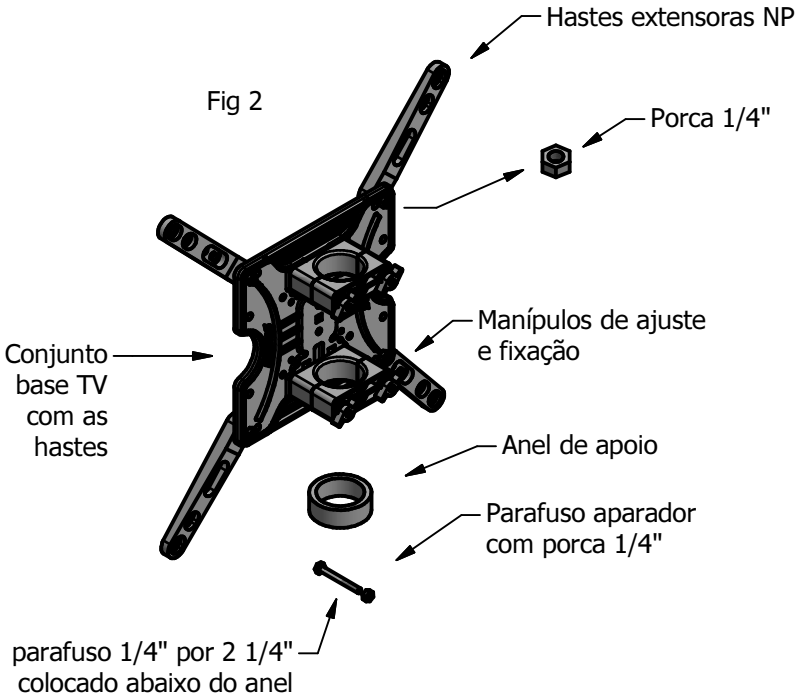

Fig 3

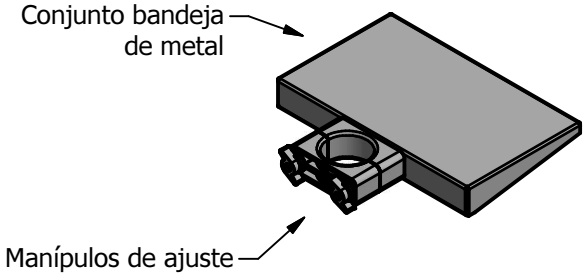

Fig 4

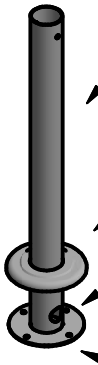

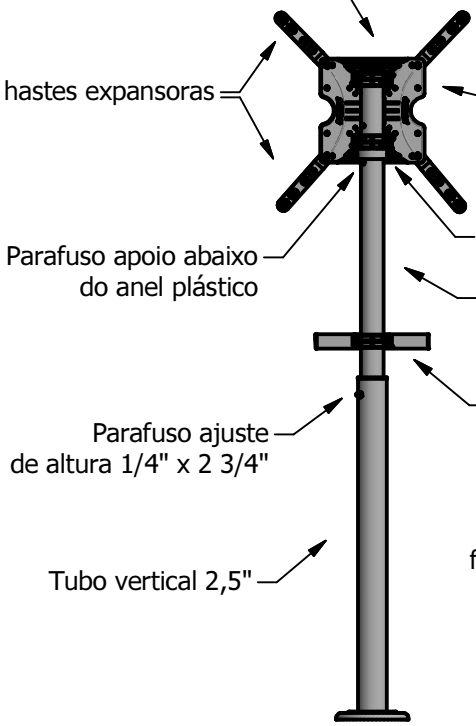

fig 5

MONTAGEM:

Incialmente, passe o tubo mais fino de 2" pelo interior do tubo mais grosso de 2,5" conforme fig 5. Fixe o suporte no chão. Se for no concreto, utilize os parafusos com as buchas plásticas 8mm. Se for fixar em uma base de madeira, utilize somente os parafusos AA 5,5 x19mm. Coloque o plafon de acabamento.

Ajuste a altura do pedestal através da fixação do tubo de 2", fig 5, no tubo 2,5" pelo parafuso 1/4" x 2 3/4" e porca. Coloque as capas de parafuso e porca no parafuso que une os tubos para melhor acabamento

Coloque o parafuso 1/4"x 2 1/4" de apoio do anel pástico no topo do tubo de 2", fig 5 e fixe com a porca. Coloque o anel de apoio por sobre o parafuso e em seguida coloque o conjunto base TV. Aperte os manípulos para fixação, fig 2. Com os manípulos mais soltos, é possível girar a TV em torno do tubo.

Verifique as distâncias entre os furos com rosca na traseira da TV. Caso seja menor ou igual a 20 cm, fixe diretamente na grade TV utilizando os parafusos do kit. Caso as distâncias dos furos com rosca na traseira da TV sejam maiores que 20 cm, deverá ser utilizado as hastes extensoras NP, fig 1 e Fig 2. Fixe as hastes extensoras na grade TV através das porcas 1/4", Fig 2 e depois fixe as hastes na traseira da TV com os parafusos do kit de acordo com a distância de furação. É possível passar os cabos da TV pelo interior do tubo, caso seja necessário.

Coloque no tubo de 2" o conjunto bandeja de metal, fig 3 através dos manípulos e ajuste a altura desejada.

IMPORTANTE: A **AVATRON** não se responsabiliza por instalações mal executadas, feitas por pessoas sem noções de mecânica, pois podem ocasionar quedas ou danos ao televisor. Caso tenha dificuldades na montagem, por segurança, contrate um profissional qualificado para a instalação.

Produzido por: AVATRON

AVATRON EQUIPAMENTOS ELETROMECÂNICOS LTDA
Fone/Fax: 44 3028 9935 Maringá - Paraná
www.avatron.com.br vendas@avatron.com.br